شرکت توسعه پست های ایران ترانسفو	برگ استعلام بهاء (الف)	شماره استعلام :۲۲-۰۴۱۰۰۳ تاریخ : ۱۴۰۴/۰۶/۲۶ کد مدرک: 31-FM-09/01

ردیف	شرح کالا	ابعاد و مشخصات فنی مورد نیاز	مشخصات فنی قابل تأمین از جانب تأمین کننده
۱	مونتاژ تجهیزات و وایرینگ تابلو برق فشار ضعیف	۳۴ تیپ طبق نقشه های پیوست	
۲	مونتاژ تجهیزات و وایرینگ تابلو برق فشار ضعیف بارانی	۳ تیپ طبق نقشه های پیوست	

توضیحات :

کارشناس خرید: نام و نام خانوادگی امضاء و تاریخ	سرپرست خرید: امیدسهرابی امضاء و تاریخ	مدیر بازرگانی: هاله کشاورز افشار امضاء و تاریخ	مهر و امضا تأمین کننده امضاء و تاریخ

شماره استعلام :۲۲-۰۴۱۰۰۳ تاریخ : ۱۴۰۴/۰۶/۲۶ کد مدرک: 31-FM-09/01	**برگ استعلام بهاء (ب)**	ITSD **شرکت توسعه پست های ایران ترانسفو**

ردیف	شرح کالا و ابعاد	مقدار	واحد	زمانبندی مورد نیاز	قیمت واحد (ریال)
۱	**مونتاژ تجهیزات و وایرینگ تابلو برق فشار ضعیف**	۱۰۰	دستگاه	**در قالب ۳ پارت و ظرف مدت ۳ ماه از زمان واگذاری**	
۲	**مونتاژ تجهیزات و وایرینگ تابلو برق فشار ضعیف بارانی**	۱۵۵	دستگاه	**در قالب ۳ پارت و ظرف مدت ۳ ماه از زمان واگذاری**	

کارشناس خرید: نام و نام خانوادگی **امضاء و تاریخ**	**سرپرست خرید: امیدسهرابی** **امضاء و تاریخ**	**مدیر بازرگانی: هاله کشاورز افشار** **امضاء و تاریخ**

اینجانب آقای / خانم ..... مدیر فروش /مدیر عامل ، شرکت / مؤسسه ..... اعلام می دارم که با مطالعه و قبول کلیه موارد مندرج در شرایط واگذاری پیمان نسبت به ارائه قیمت طبق مشخصات اقدام نموده و هیچگونه دلیلی مبنی بر عدم آگاهی از شرایط واگذاری را ندارم.	نام و نام خانوادگی مدیر/مسئول فروش تأمین کننده : مهر و امضاء

IRAN TRANSFO SUBSTATIONS DEVELOPMENT CO.

Private Joint Stock (Reg. No.: 5385)

ITSD

شرکت توسعه پست‌های ایران ترانسفو

(سهامی خاص) شماره ثبت: ۵۳۸۵

Date: تاریخ: ۱۴۰۴/۰۶/۲۶ Ref: شماره:۰۴۱۰۰۳-۲۲

مدارک لازم جهت شرکت در مناقصه شماره ۰۴۱۰۰۳-۲۲

۱. فیش واریزی یا ضمانت نامه بانکی به مبلغ ۶۰۰/۰۰۰/۰۰۰ ریال به حساب شماره **۵۶۹۰۱۳۱۵** بانک ملت (با شناسه واریزی- شناسه شرکت و یا کد ملی شخص) و یا شماره حساب **۲۲۴۸۴۱۳۰۶۰۰۹** بانک ملی بنام شرکت توسعه پستهای ایران ترانسفو.

(لطفا" اطلاعات کامل از قبیل نام اشخاص حقیقی / حقوقی ، کدملی/ شناسه ملی ، کد اقتصادی اشخاص حقوقی ، آدرس و تلفن پشت فیش واریزی قید گردد.)

۲. ارائه سوابق کاری مرتبط و رضایت نامه از کارفرمایان سابق.

۳. روزنامه رسمی و آخرین آگهی تصمیمات و تغییرات .

۴. پاکت (الف) حاوی مدارک مذکور در بندهای ۱ تا ۳ ، مشخصات فنی و برگ تائید شده شرایط شرکت در مناقصه .

۵. پاکت (ب) حاوی قیمت پیشنهادی.

۶. ارائه قیمت می بایستی در برگ استعلام بهاء شرکت توسعه پستهای ایران ترانسفو که حاوی نوع و مقدار کالا و زمانبندی می باشد ، انجام پذیرد.

۷. پاکت الف و ب باید بصورت دربسته و لاک و مهر شده در پاکت مخصوص ارسال مدارک قرار گرفته و توسط پست پیشتاز و یا بصورت دستی به نحوی ارسال شوند که حداکثر تا تاریخ ۱۴۰۴/۰۷/۰۲ از طریق آدرس زیر دریافت گردد .

آدرس : زنجان – شهرک صنعتی شماره یک (علی آباد) ، انتهای بلوار پرفسور ثبوتی – خیابان دی جنوبی

واحد خرید توسعه پستهای ایران ترانسفو

صندوق پستی : ۵۵۸۹۵-۴۵۳۳۱

اقدام کننده : امید سهرابی تلفن : ۳۲۲۲۳۰۰۱- ۰۲۴ داخلی ۱۳۰

اقدام کننده: امید سهرابی داخلی ۱۳۰

South Dey St., No. 1 Industrial Zone, Zanjan / Iran
P.O. Box: 45331-44637
Tel: +98 24 32223001-2
+98 24 32223032
Fax: +98 24 32223017

زنجان، شهرک صنعتی شماره یک، انتهای بلوار پروفسور ثبوتی،
خیابان دی جنوبی، کد پستی: ۴۵۳۳۱-۴۴۶۳۷
تلفن: ۰۲۴ ۳۲۲۲۳۰۰۱-۲
۰۲۴ ۳۲۲۲۳۰۳۲
فاکس: ۰۲۴ ۳۲۲۲۳۰۱۷

Website: www.itsd-co.ir Email: info@itsd-co.ir

IRAN TRANSFO SUBSTATIONS DEVELOPMENT CO.

Private Joint Stock (Reg. No.: 5385)

ITSD

شرکت توسعه پست‌های ایران ترانسفو

(سهامی خاص) شماره ثبت: ۵۳۸۵

Date: Ref: شماره:۲۲-۰۴۱۰۰۳ تاریخ: ۱۴۰۴/۰۶/۲۶

موضوع : مناقصه خرید کلید مینیاتوری

شرکت توسعه پستهای ایران ترانسفو در نظر دارد اقلام درخواستی را به شرح جدول پیوست مطابق زمانبندی های اعلام شده از طریق مناقصه به پیشنهاد دهنده با بهترین شرایط واگذار نماید،شرایط شرکت در مناقصه به شرح زیر می باشد :

۱. ارائه پاکت مخصوص ارسال مدارک با محتویات مربوطه.
۲. به پیشنهادات مبهم،بدون امضاء،دریافت شده پس از موعد مقرر، فاقد سپرده وشروطی که موجب تنزل کیفیت فنی و یا افزایش بار مالی باشد ترتیب اثر داده نخواهد شد .
۳. پیشنهادات رسیده در کمیسیون معاملات مفتوح و از بین پیشنهادات ، پیشنهادی که از نظر فنی مورد قبول و دارای قیمت پیشنهادی پائین باشد برنده اعلام خواهد شد .
۴. در صورتیکه برنده مناقصه حاضر به انجام معامله نگردد سپرده وی ضبط و با نفر دوم معامله صورت می پذیرد و در صورتی که برنده دوم نیز از معامله امتناع ورزد سپرده وی نیز ضبط خواهد شد .
۵. سپرده مناقصه یا ضمانت نامه نفرات اول تا سوم تا مرحله عقد قرارداد نزد شرکت توسعه پستهای ایران ترانسفو باقی خواهد ماند و برای نفرات غیر برنده حداکثر ۱۰ روز پس از بازگشائی پاکتها آزاد خواهد شد .
۶. هیچ پیشنهاد دهنده حق تماس با خریدار از زمان بازگشائی پاکتها تا مرحله انعقاد قرارداد یا قطعی شدن سفارش را ندارد .
۷. هر گونه اعمال نفوذ در بررسی فنی و بازرگانی توسط پیشنهاد دهنده از هنگام بازگشائی پاکتها تا انعقاد قرارداد برای خریدار منجر به رد پیشنهاد خواهد شد .
۸. پیشنهادات قیمت بایستی خوانا و بدون قید و شرط در داخل پاکت در بسته و تا پایان وقت اداری ۱۴۰۴/۰۷/۰۲ روز چهارشنبه به واحد خرید شرکت توسعه پستهای ایران ترانسفو تحویل گردد.
۹. شرکت توسعه پستهای ایران ترانسفو در رد یا قبول کلیه و یا هر یک از پیشنهادات مختار است .
۱۰. بازگشایی پاکات بصورت غیر حضوری انجام خواهد شد.
۱۱. سایر اطلاعات و جزئیات در اسناد مناقصه مندرج می باشد.
۱۲. هزینه چاپ آگهی به عهده برنده مناقصه می باشد.

موارد فوق رؤیت گردید و مورد قبول اینجانب ..... مدیر مسئول یا نماینده تام الاختیار شرکت / فروشگاه ..... می باشد .

نام و نام خانوادگی، امضاء و مهر شرکت

اقدام کننده: امید سهرابی داخلی ۱۳۰

South Dey St., No. 1 Industrial Zone, Zanjan / Iran
P.O. Box: 45331-44637
Tel: +98 24 32223001-2
+98 24 32223032
Fax: +98 24 32223017

زنجان، شهرک صنعتی شماره یک، انتهای بلوار پروفسور ثبوتی،
خیابان دی جنوبی، کد پستی: ۴۵۳۳۱-۴۴۶۳۷
تلفن: ۰۲۴ ۳۲۲۲۳۰۰۱-۲
۰۲۴ ۳۲۲۲۳۰۳۲
فاکس: ۰۲۴ ۳۲۲۲۳۰۱۷

Website: www.itsd-co.ir Email: info@itsd-co.ir

۵۰ دستگاه

کابل بالای

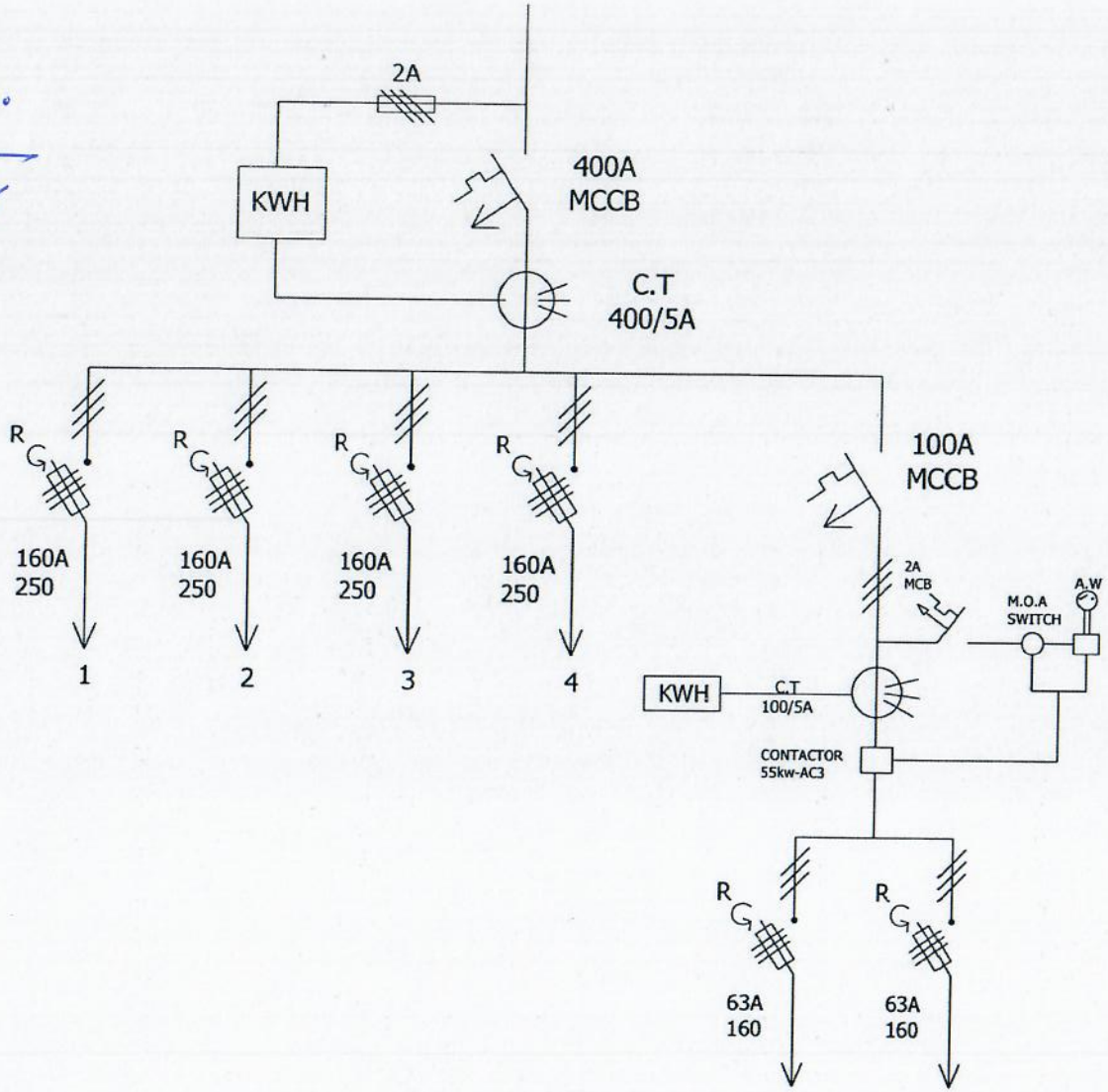

توجه: تهیه و نصب کنتور بر عهده مشتری میباشد.

REV	DATE	NAME	DESCRIPTION

ITSD — IRAN TRANSFO SUBSTATIONS DEVELOPMENT CO

SUBJECT : SINGLE LINE DIAGRAM

CUSTOMER : 400A-MARKAZI

DRAWING NUMBER : EQP - 32288

DESIGN : MADADIAN

CHECK :

APPROV :

DATE : 03/07/02

Page 1 / 5

۶۵ دستگاه

کابل بالای

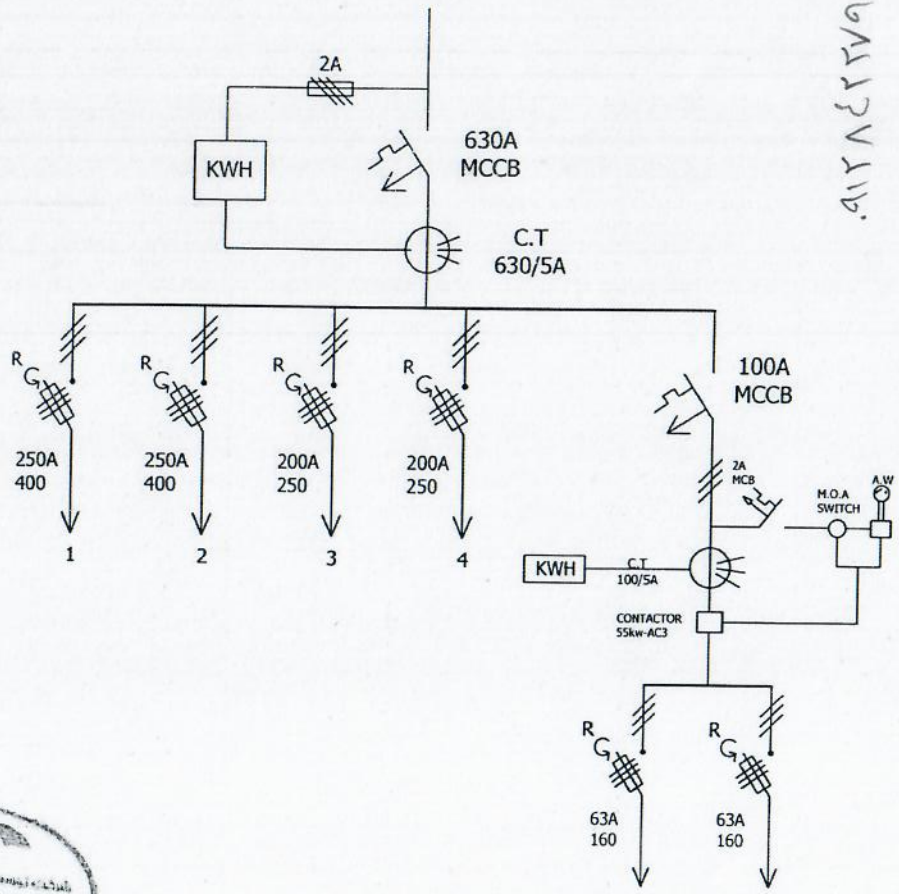

عادل یونسی ۰۹۱۲۸۴۲۲۷۹۷

I.T.S.D
امور مهندسی و طراحی

Asbuilt

توجه: تهیه و نصب کنتور بر عهده مشتری میباشد.

توجه: رنج ترانس های جریان کنتور روشنایی را مشخص نمایید.

REV	DATE	NAME	DESCRIPTION
01	04/05/02		ASBUILT

ITSD — IRAN TRANSFO SUBSTATIONS DEVELOPMENT CO

SUBJECT : SLD 01

CUSTOMER : LV MARKAZI

DRAWING NUMBER : EQP-32293

DESIGN : MADADIAN

CHECK :

APPROV :

DATE : 03/07/02

Page 1 / 5

۴۰ دستگاه

کابلو بارانی

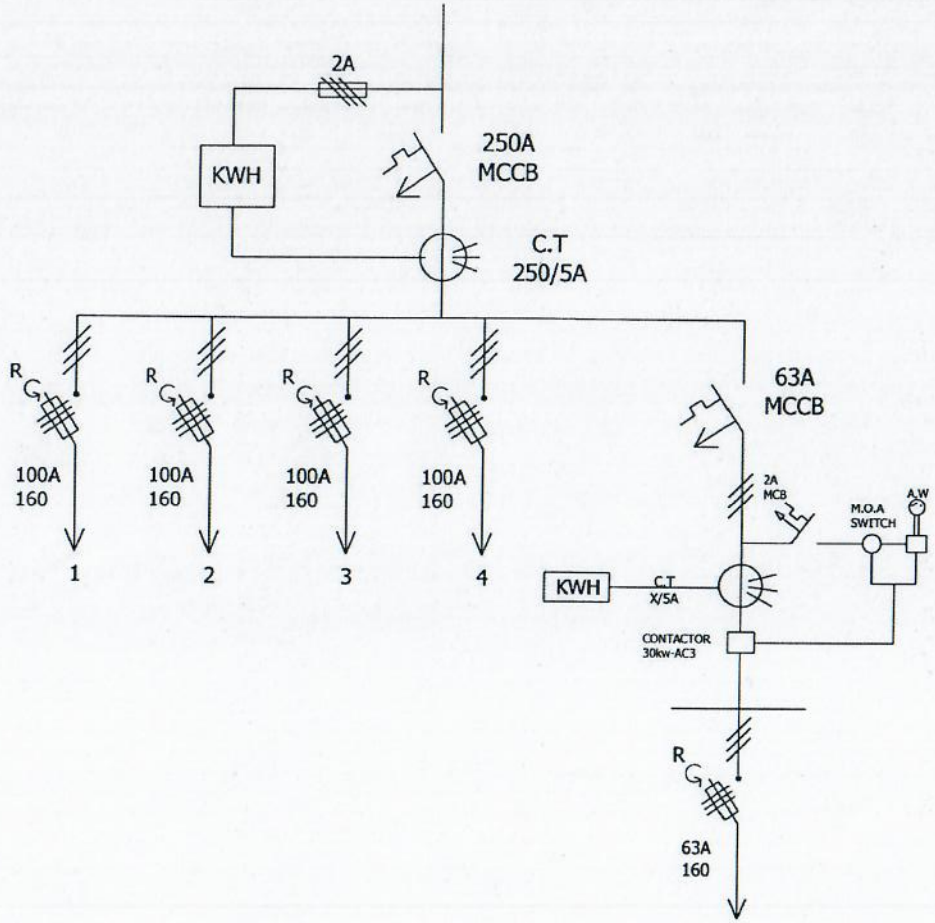

I.T.S.D
شرکت توسعه پستهای ایران ترانسفو
امور مهندسی و طراحی
تاریخ

.توجه: تهیه و نصب کنتور بر عهده مشتری میباشد

.توجه: رنج ترانس های جریان کنتور روشنایی را مشخص نمایید

REV	DATE	NAME	DESCRIPTION

ITSD — IRAN TRANSFO SUBSTATIONS DEVELOPMENT CO

SUBJECT :	CUSTOMER :	DRAWING NUMBER :	DESIGN : MADADIAN	DATE : 03/07/02
SINGLE LINE DIAGRAM	250A-BARANI MARKAZI	EQP - 32282	CHECK :	Page 1 / 5
			APPROV :	

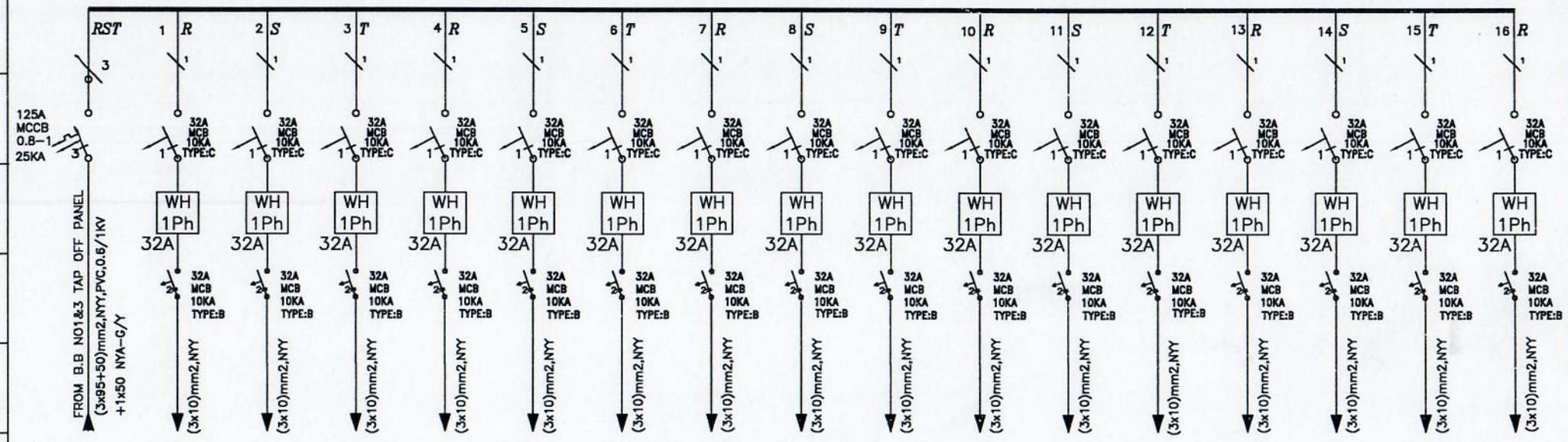

KWH PANEL SINGLE LINE DIAGRAM

GROUND FLOOR COUNTER PANEL NO.1

Q:2

				GENERAL TOLERANCE ISO 2768 medium		SURFACE TEXTURE ISO 1302	IRAN TRANSFO SUBSTATIONS DEVELOPMENT CO.	SCALE: NON	Subject: SLD		CLIENT: ساختمانی ملینا-بانک ملی
					NAME-SIGN.	DATE					
				DESIGN	MADADIAN	04/05/11					
				CHECK			ZANJAN	TYPE:	SHEET: 1/1	DRWING NO: EQP:333110-01	PROJECT:
REV.	DATE:	NAME	DESCRIPTION	APPROV							

D.P.=69KW
C.P.=115.2KW

400/231V,3Ph+N+E,50Hz

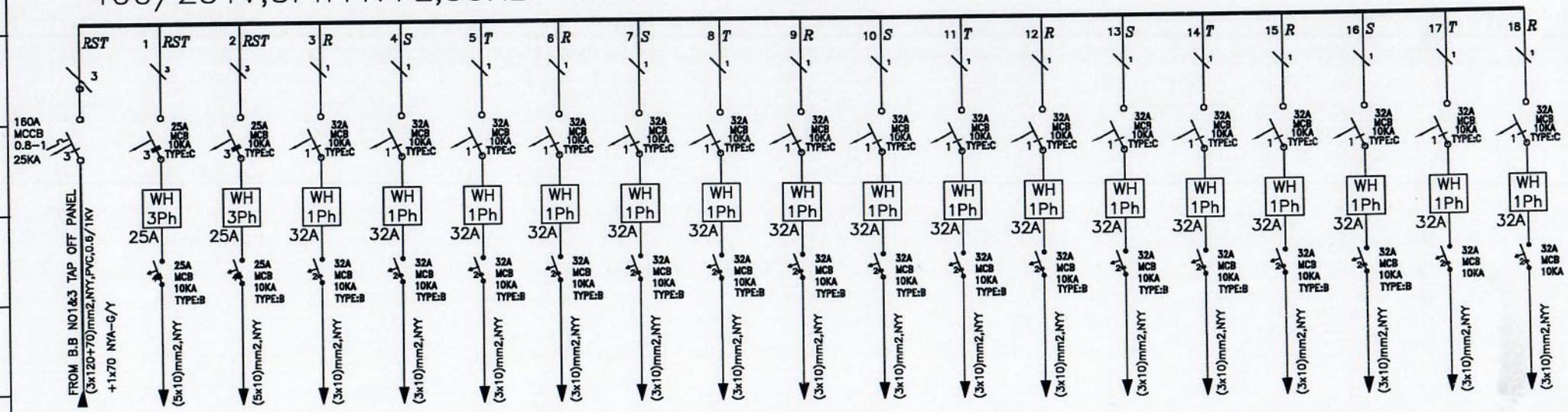

ALL MCCB & MCB : ABB or SIEMENS
ALL MCCB WITH SHUNT TRIP & U/V RELAY
ALL PANELS WITH GLAND & GLAND PLATE

KWH PANEL SINGLE LINE DIAGRAM

FIRST FLOOR COUNTER PANEL NO.2

Q:2

				GENERAL TOLERANCE ISO 2768 medium	SURFACE TEXTURE ISO 1302		IRAN TRANSFO SUBSTATIONS DEVELOPMENT CO. ZANJAN	SCALE: NON	Subject: SLD	CLIENT: ساختمانی ملینا-بانک ملی
					NAME-SIGN.	DATE				
				DESIGN	MADADIAN	04/05/11		TYPE:	SHEET: 1/1	DRWING NO: EQP:333120-01
				CHECK						PROJECT:
REV.	DATE:	NAME	DESCRIPTION	APPROV						

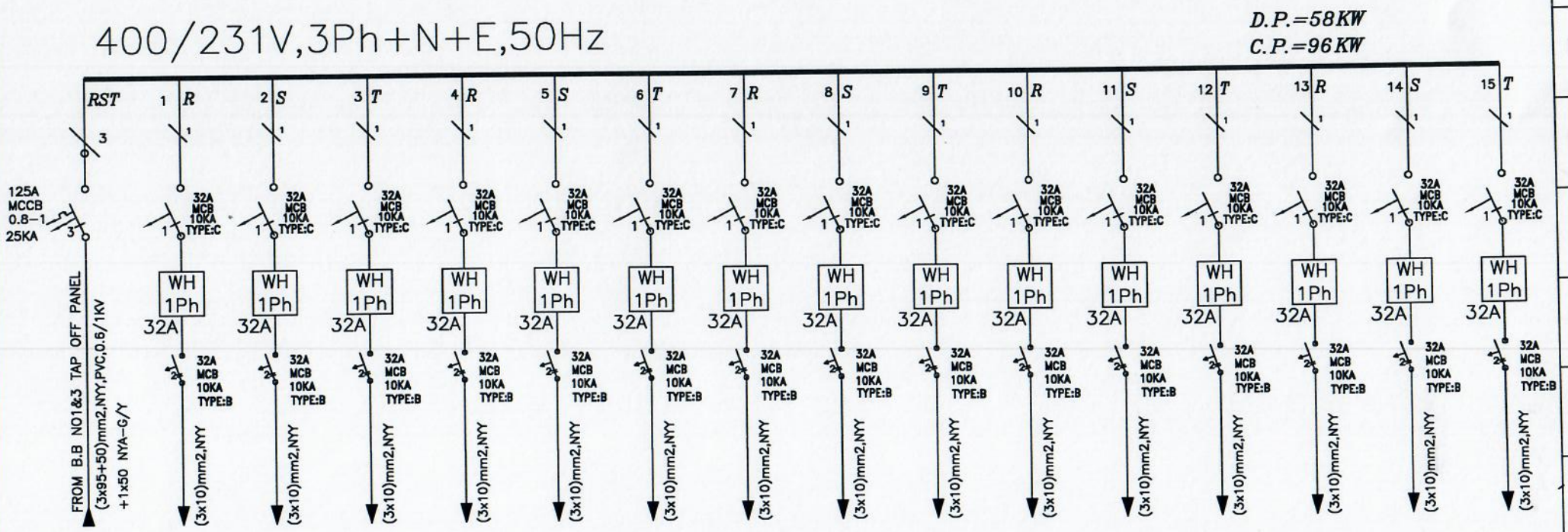

KWH PANEL SINGLE LINE DIAGRAM

SECOND-6TH FLOOR COUNTER PANEL NO.3

Q:10

ALL MCCB & MCB : ABB or SIEMENS

ALL MCCB WITH SHUNT TRIP & U/V RELAY

ALL PANELS WITH GLAND & GLAND PLATE

REV.	DATE:	NAME	DESCRIPTION

GENERAL TOLERANCE ISO 2768 medium	SURFACE TEXTURE ISO 1302	
	NAME-SIGN.	DATE
DESIGN	MADADIAN	04/05/11
CHECK		
APPROV		

I.T.S.D
شرکه توسعه پستهای ایران ترانسفو
IRAN TRANSFO SUBSTATIONS DEVELOPMENT CO.
ZANJAN

SCALE: NON	Subject: SLD		CLIENT: ساختمانی ملینا-بانک ملی
TYPE:	SHEET: 1/1	DRWING NO: EQP:333130-01	PROJECT:

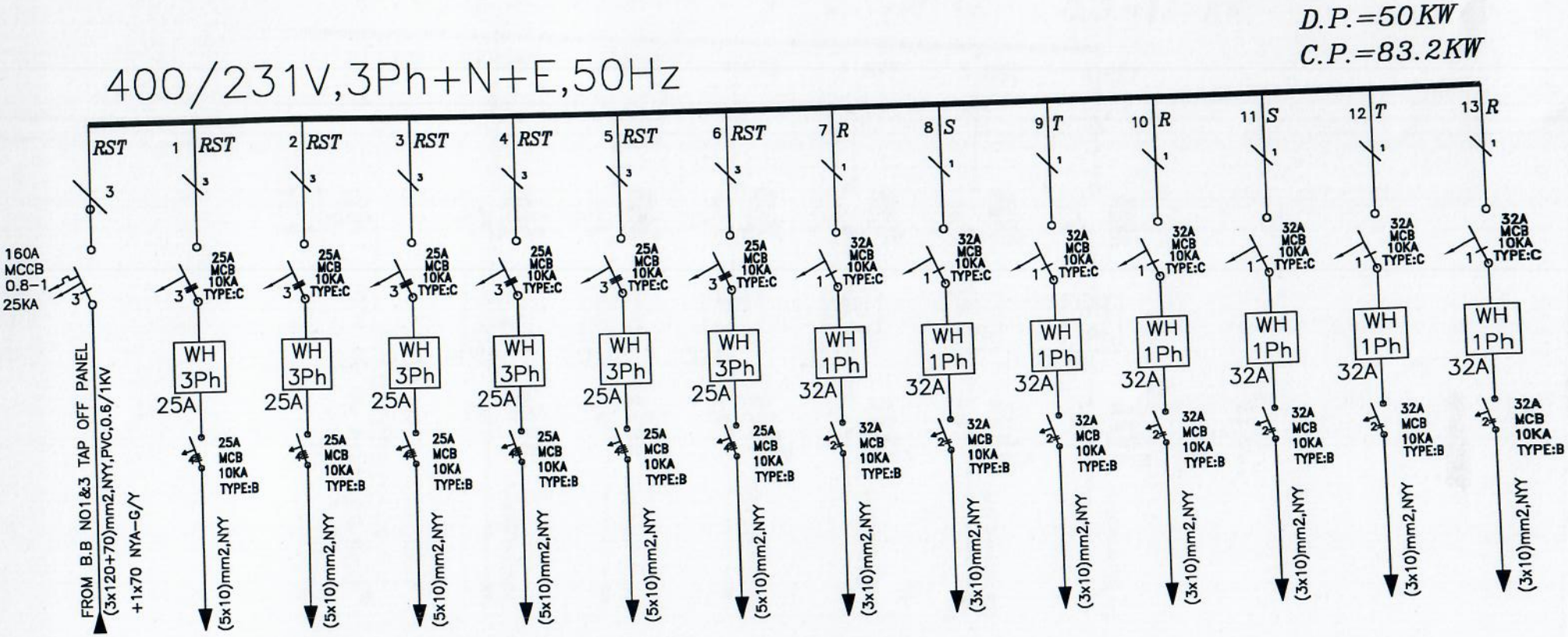

KWH PANEL SINGLE LINE DIAGRAM

7TH-9TH FLOOR COUNTER PANEL NO.4

Q:6

ALL MCCB & MCB : ABB or SIEMENS

ALL MCCB WITH SHUNT TRIP & U/V RELAY

ALL PANELS WITH GLAND & GLAND PLATE

REV.	DATE:	NAME	DESCRIPTION

GENERAL TOLERANCE ISO 2768 medium		SURFACE TEXTURE ISO 1302
	NAME-SIGN.	DATE
DESIGN	MADADIAN	04/05/11
CHECK		
APPROV		

I.T.S.D — IRAN TRANSFO SUBSTATIONS DEVELOPMENT CO. — ZANJAN

SCALE: NON	Subject: SLD	CLIENT: ساختمانی ملینا-بانک ملی
TYPE:	SHEET: 1/1	DRWING NO: EQP:33314-01
		PROJECT:

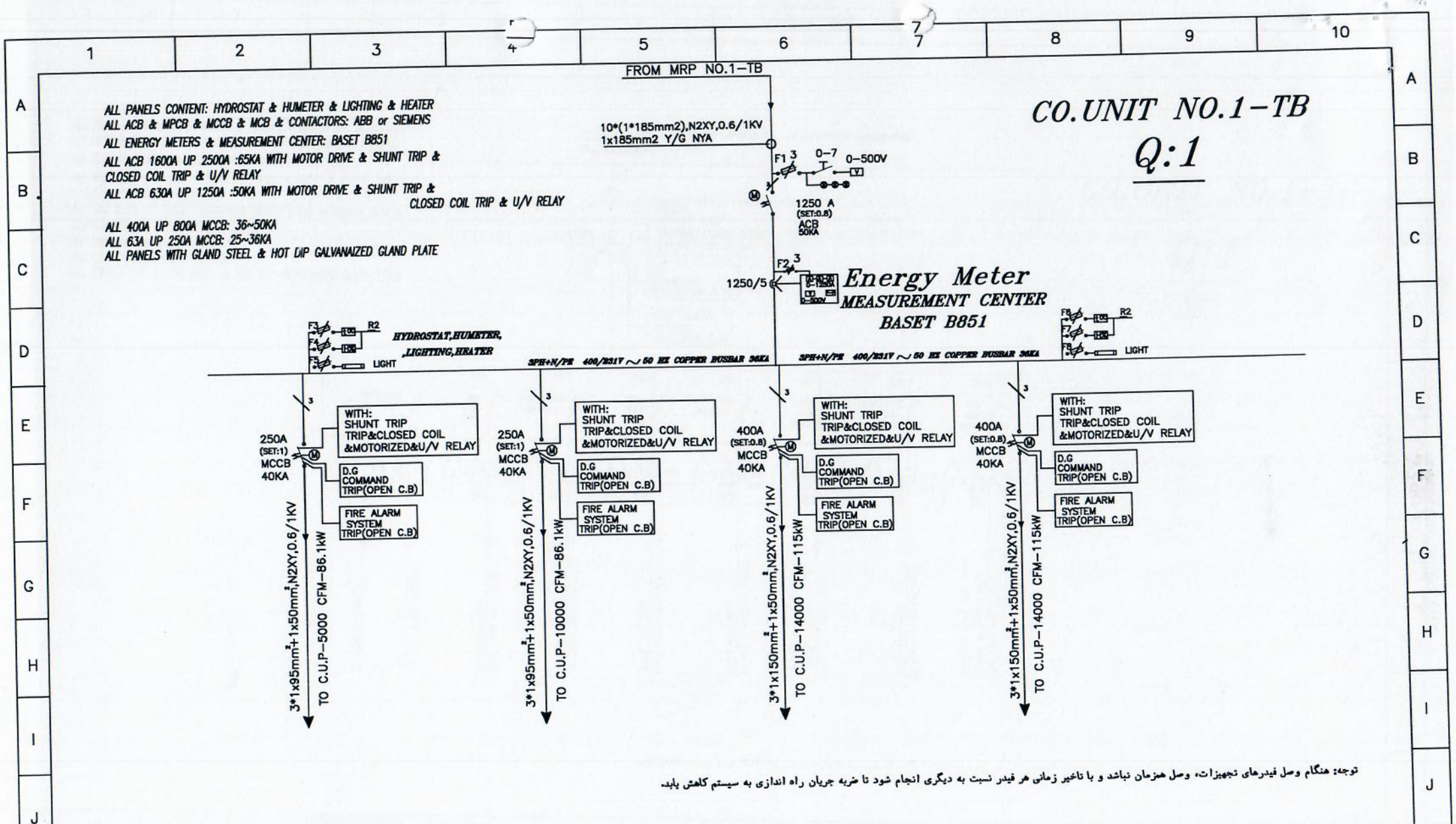

توجه: هنگام وصل فیدرهای تجهیزات، وصل همزمان نباشد و با تاخیر زمانی هر فیدر نسبت به دیگری انجام شود تا ضربه جریان راه اندازی به سیستم کاهش یابد.

				GENERAL TOLERANCE ISO 2768 medium	SURFACE TEXTURE ISO 1302	IRAN TRANSFO SUBSTATIONS DEVELOPMENT CO. ZANJAN	SCALE: NON	Subject: SLD	CLIENT: ساختمانی ملینا-بانک ملی	
					NAME-SIGN. / DATE					
				DESIGN	MADADIAN / 04/05/11		TYPE:	SHEET: 1/2	DRWING NO: EQP:333180-01	PROJECT:
				CHECK						
REV.	DATE:	NAME	DESCRIPTION	APPROV						

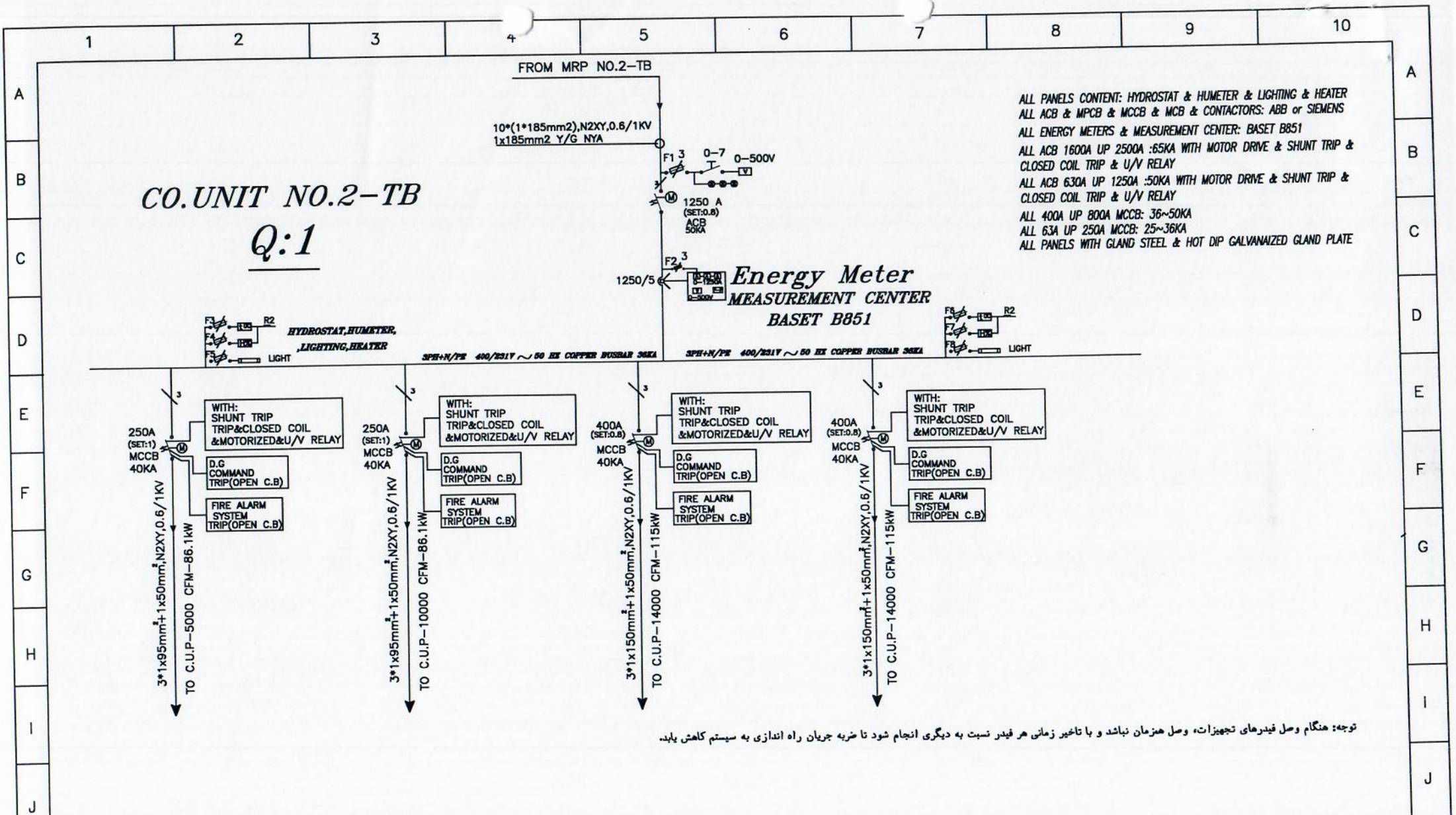

توجه: هنگام وصل فیدرهای تجهیزات، وصل همزمان نباشد و با تاخیر زمانی هر فیدر نسبت به دیگری انجام شود تا ضربه جریان راه اندازی به سیستم کاهش یابد.

				GENERAL TOLERANCE ISO 2768 medium	SURFACE TEXTURE ISO 1302		IRAN TRANSFO SUBSTATIONS DEVELOPMENT CO. I.T.S.D شرکت توسعه پستهای ایران ترانسفو	SCALE: NON	Subject: SLD	CLIENT: ساختمانی ملینا-بانک ملی
					NAME-SIGN.	DATE				
				DESIGN	MOHAMMADI			TYPE:	SHEET: 1/2	DRWING NO: EQP-33319-01
				CHECK			ZANJAN			PROJECT:
REV.	DATE:	NAME	DESCRIPTION	APPROV						

CO.UNIT NO.2-TB

Q:1

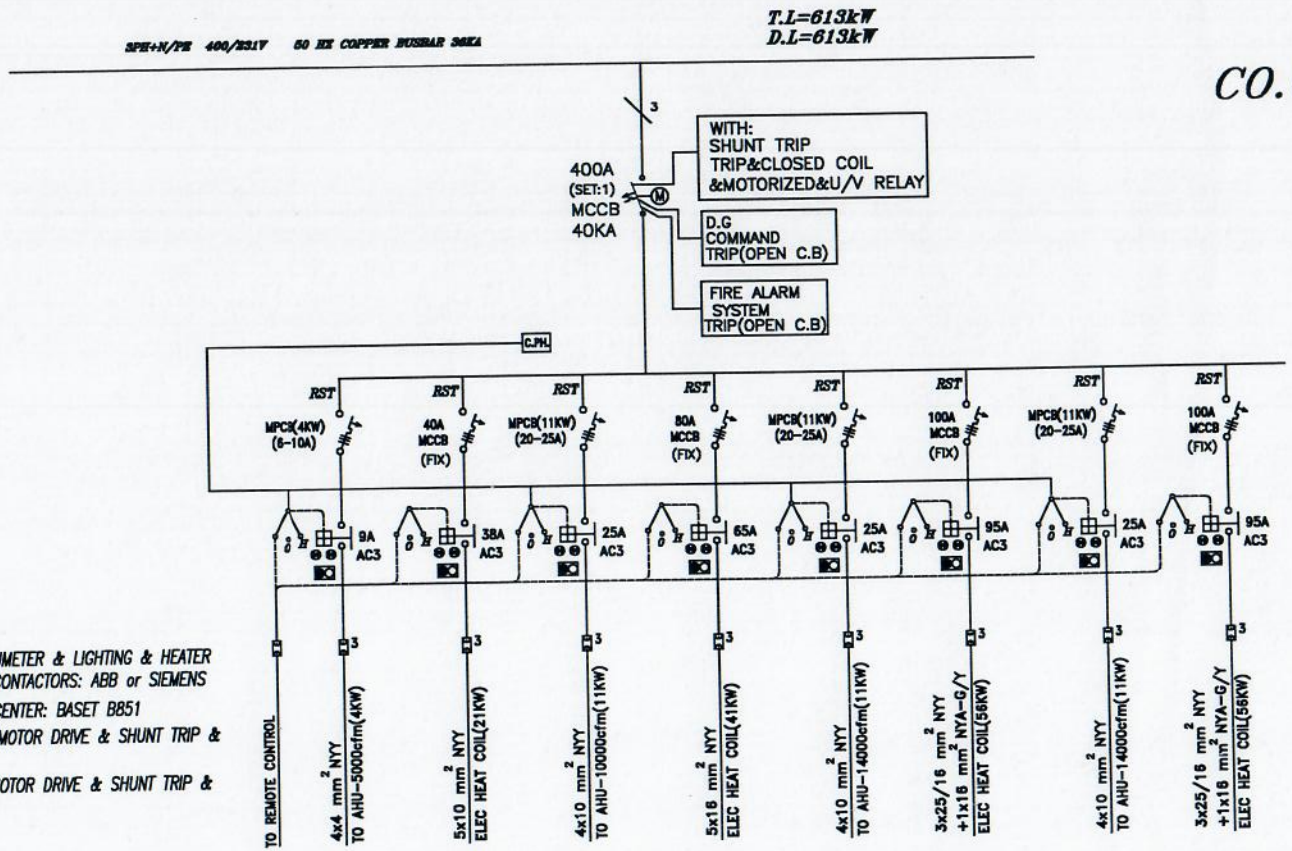

ALL PANELS CONTENT: HYDROSTAT & HUMETER & LIGHTING & HEATER
ALL ACB & MPCB & MCCB & MCB & CONTACTORS: ABB or SIEMENS
ALL ENERGY METERS & MEASUREMENT CENTER: BASET B851
ALL ACB 1600A UP 2500A :65KA WITH MOTOR DRIVE & SHUNT TRIP & CLOSED COIL TRIP & U/V RELAY
ALL ACB 630A UP 1250A :50KA WITH MOTOR DRIVE & SHUNT TRIP & CLOSED COIL TRIP & U/V RELAY
ALL 400A UP 800A MCCB: 36~50KA
ALL 63A UP 250A MCCB: 25~36KA
ALL PANELS WITH GLAND STEEL & HOT DIP GALVANAIZED GLAND PLATE

توجه: هنگام وصل فیدرهای تجهیزات، وصل همزمان نباشد و با تاخیر زمانی هر فیدر نسبت به دیگری انجام شود تا ضربه جریان راه اندازی به سیستم کاهش یابد.

				GENERAL TOLERANCE ISO 2768 medium		SURFACE TEXTURE ISO 1302	I.T.S.D شرکت توسعه پستهای ایران ترانسفو	IRAN TRANSFO SUBSTATIONS DEVELOPMENT CO. ZANJAN	SCALE: NON	Subject: SLD	CLIENT: ساختمانی ملینا-بانک ملی
					NAME-SIGN.	DATE					
				DESIGN	MOHAMMADI	04/05/11			TYPE:	SHEET: 2/2	DRWING NO: EQP-33319-01	PROJECT:
				CHECK							
REV.	DATE:	NAME	DESCRIPTION	APPROV							

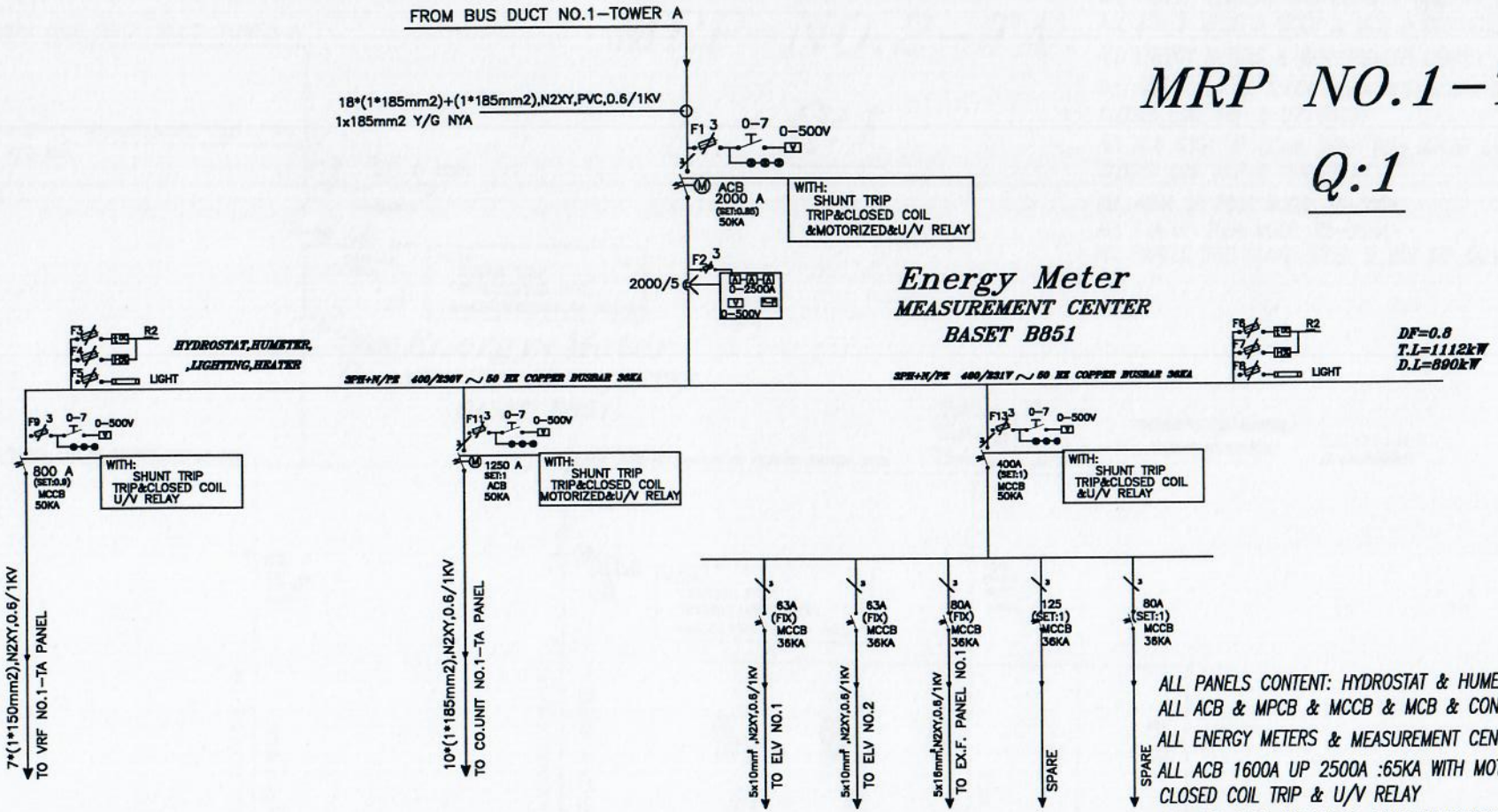

MRP NO.1-TA

Q:1

ALL PANELS CONTENT: HYDROSTAT & HUMETER & LIGHTING & HEATER
ALL ACB & MPCB & MCCB & MCB & CONTACTORS: ABB or SIEMENS
ALL ENERGY METERS & MEASUREMENT CENTER: BASET B851
ALL ACB 1600A UP 2500A :65KA WITH MOTOR DRIVE & SHUNT TRIP & CLOSED COIL TRIP & U/V RELAY
ALL ACB 630A UP 1250A :50KA WITH MOTOR DRIVE & SHUNT TRIP & CLOSED COIL TRIP & U/V RELAY
ALL 400A UP 800A MCCB: 36~50KA
ALL 63A UP 250A MCCB: 25~36KA
ALL PANELS WITH GLAND STEEL & HOT DIP GALVANAIZED GLAND PLATE

REV.	DATE:	NAME	DESCRIPTION	GENERAL TOLERANCE ISO 2768 medium	SURFACE TEXTURE ISO 1302	
					NAME-SIGN.	DATE
				DESIGN	MADADIAN	04/05/11
				CHECK		
				APPROV		

I.T.S.D
شرکت توسعه پستهای ایران ترانسفو
IRAN TRANSFO SUBSTATIONS DEVELOPMENT CO.
ZANJAN

SCALE: NON
TYPE:
Subject: SLD
SHEET: 1/1
DRWING NO: EQP:333200-01
CLIENT: ساختمانی ملینا-بانک ملی
PROJECT:

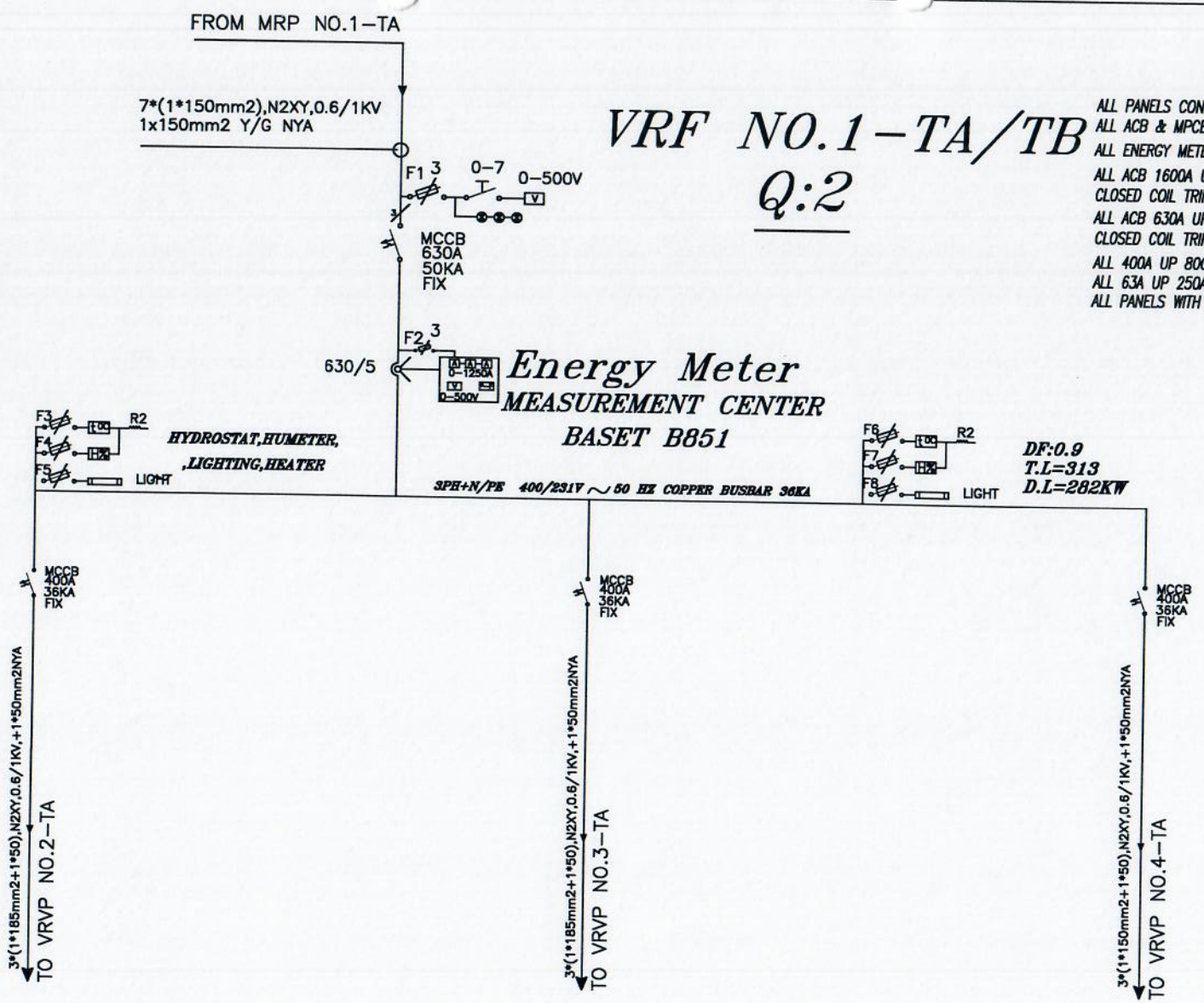

VRF NO.1-TA/TB

Q:2

ALL PANELS CONTENT: HYDROSTAT & HUMETER & LIGHTING & HEATER
ALL ACB & MPCB & MCCB & MCB & CONTACTORS: ABB or SIEMENS
ALL ENERGY METERS & MEASUREMENT CENTER: BASET B851
ALL ACB 1600A UP 2500A :65KA WITH MOTOR DRIVE & SHUNT TRIP & CLOSED COIL TRIP & U/V RELAY
ALL ACB 630A UP 1250A :50KA WITH MOTOR DRIVE & SHUNT TRIP & CLOSED COIL TRIP & U/V RELAY
ALL 400A UP 800A MCCB: 36~50KA
ALL 63A UP 250A MCCB: 25~36KA
ALL PANELS WITH GLAND STEEL & HOT DIP GALVANAIZED GLAND PLATE

REV.	DATE:	NAME	DESCRIPTION

GENERAL TOLERANCE ISO 2768 medium	SURFACE TEXTURE ISO 1302	
	NAME-SIGN.	DATE
DESIGN	MOHAMMADI	
CHECK		
APPROV		

I.T.S.D
شرکت توسعه پستهای ایران ترانسفو
IRAN TRANSFO SUBSTATIONS DEVELOPMENT CO.
ZANJAN

SCALE: NON	Subject: SLD	CLIENT: ساخت ملینا-بانک ملی
TYPE:	SHEET: 1/1	DRWING NO: EQP-33322-01
		PROJECT:

VRF NO.2-TA

Q:2

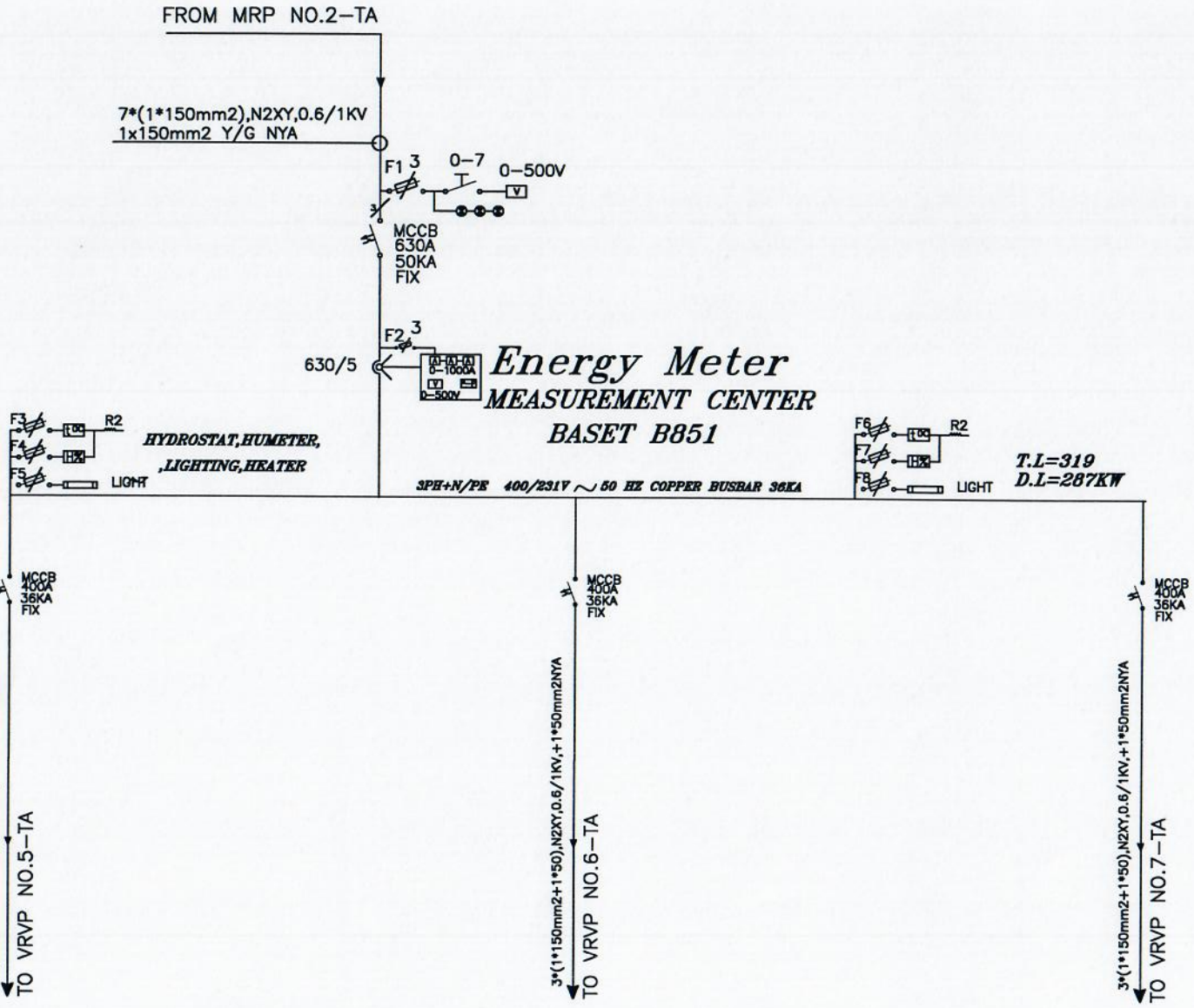

ALL PANELS CONTENT: HYDROSTAT & HUMETER & LIGHTING & HEATER
ALL ACB & MPCB & MCCB & MCB & CONTACTORS: ABB or SIEMENS
ALL ENERGY METERS & MEASUREMENT CENTER: BASET B851
ALL ACB 1600A UP 2500A :65KA WITH MOTOR DRIVE & SHUNT TRIP & CLOSED COIL TRIP & U/V RELAY
ALL ACB 630A UP 1250A :50KA WITH MOTOR DRIVE & SHUNT TRIP & CLOSED COIL TRIP & U/V RELAY
ALL 400A UP 800A MCCB: 36~50KA
ALL 63A UP 250A MCCB: 25~36KA
ALL PANELS WITH GLAND STEEL & HOT DIP GALVANAIZED GLAND PLATE

REV.	DATE:	NAME	DESCRIPTION

GENERAL TOLERANCE ISO 2768 medium		SURFACE TEXTURE ISO 1302
	NAME-SIGN.	DATE
DESIGN	MOHAMMADI	04/05/11
CHECK		
APPROV		

I.T.S.D
شرکت توسعه پستهای ایران ترانسفو
IRAN TRANSFO SUBSTATIONS DEVELOPMENT CO.
ZANJAN

SCALE: NON	Subject: SLD	CLIENT: ساخت ملینا-بانک ملی
TYPE:	SHEET: 1/1	DRWING NO: EQP-33323-01
		PROJECT:

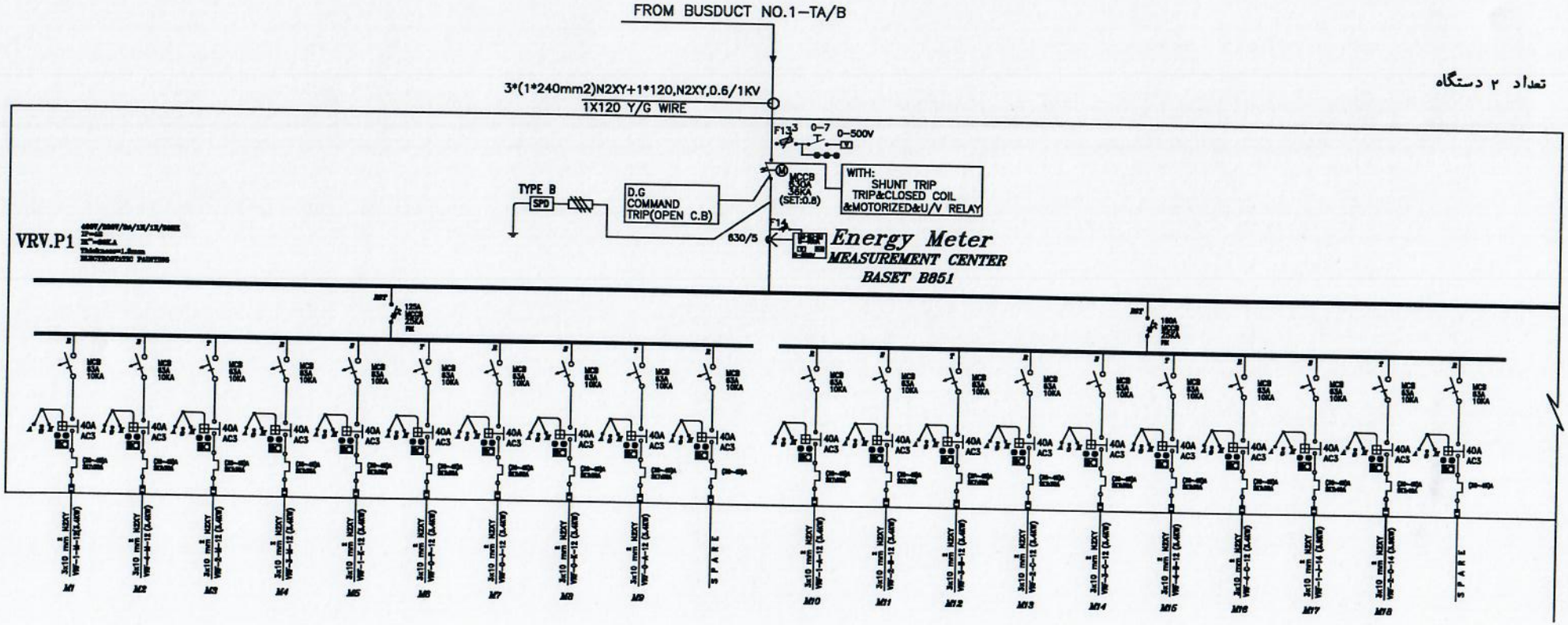

تعداد ۲ دستگاه

GENERAL TOLERANCE ISO 2768 medium		SURFACE TEXTURE ISO 1302					
				NAME-SIGN.	DATE		
				DESIGN	MADADIAN	04/05/11	
				CHECK			
REV.	DATE:	NAME	DESCRIPTION	APPROV			

I.T.S.D
شرکت توسعه پستهای ایران ترانسفو

IRAN TRANSFO SUBSTATIONS DEVELOPMENT CO.
ZANJAN

SCALE: NON

Subject: SLD

CLIENT: ساختمانی ملینا-بانک ملی

TYPE:

SHEET: 1/2

DRWING NO: EQP:333240-01

PROJECT:

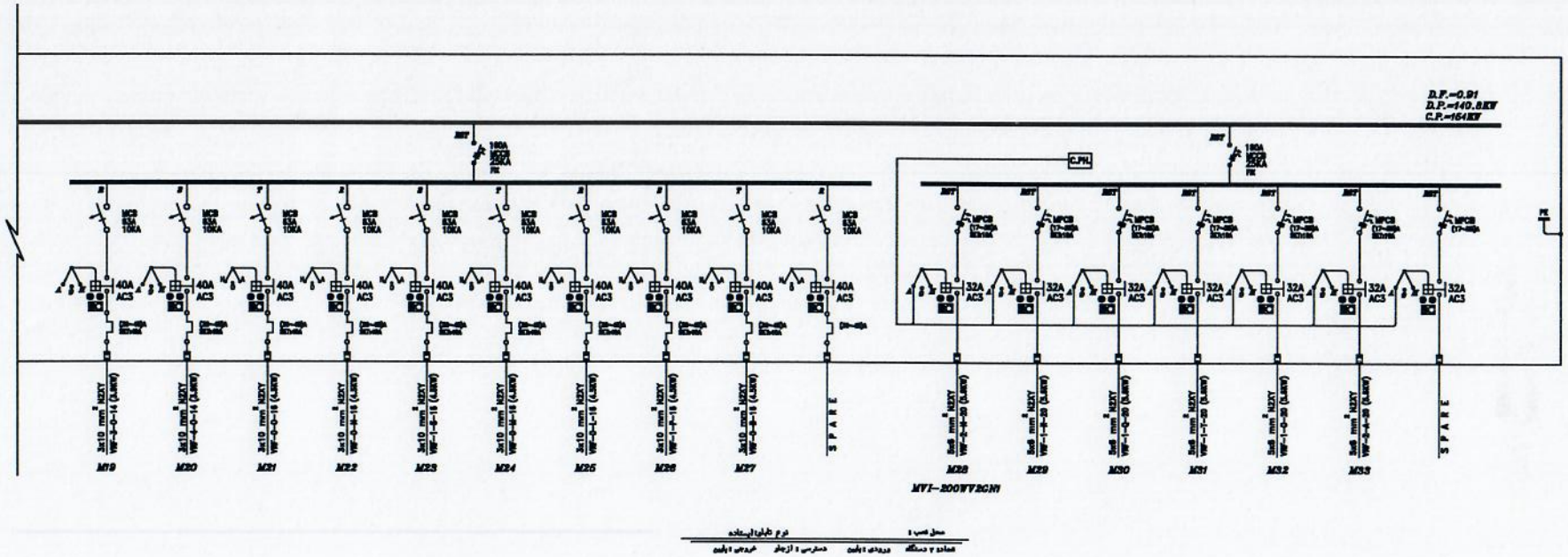

				GENERAL TOLERANCE ISO 2768 medium	SURFACE TEXTURE ISO 1302		IRAN TRANSFO SUBSTATIONS DEVELOPMENT CO.	SCALE: NON	Subject: SLD		CLIENT: ساختمانی ملینا-بانک ملی
					NAME-SIGN.	DATE					
				DESIGN	MADADIAN	04/05/11		TYPE:	SHEET: 2/2	DRWING NO: EQP:333240-01	PROJECT:
				CHECK							
REV.	DATE:	NAME	DESCRIPTION	APPROV			ZANJAN				